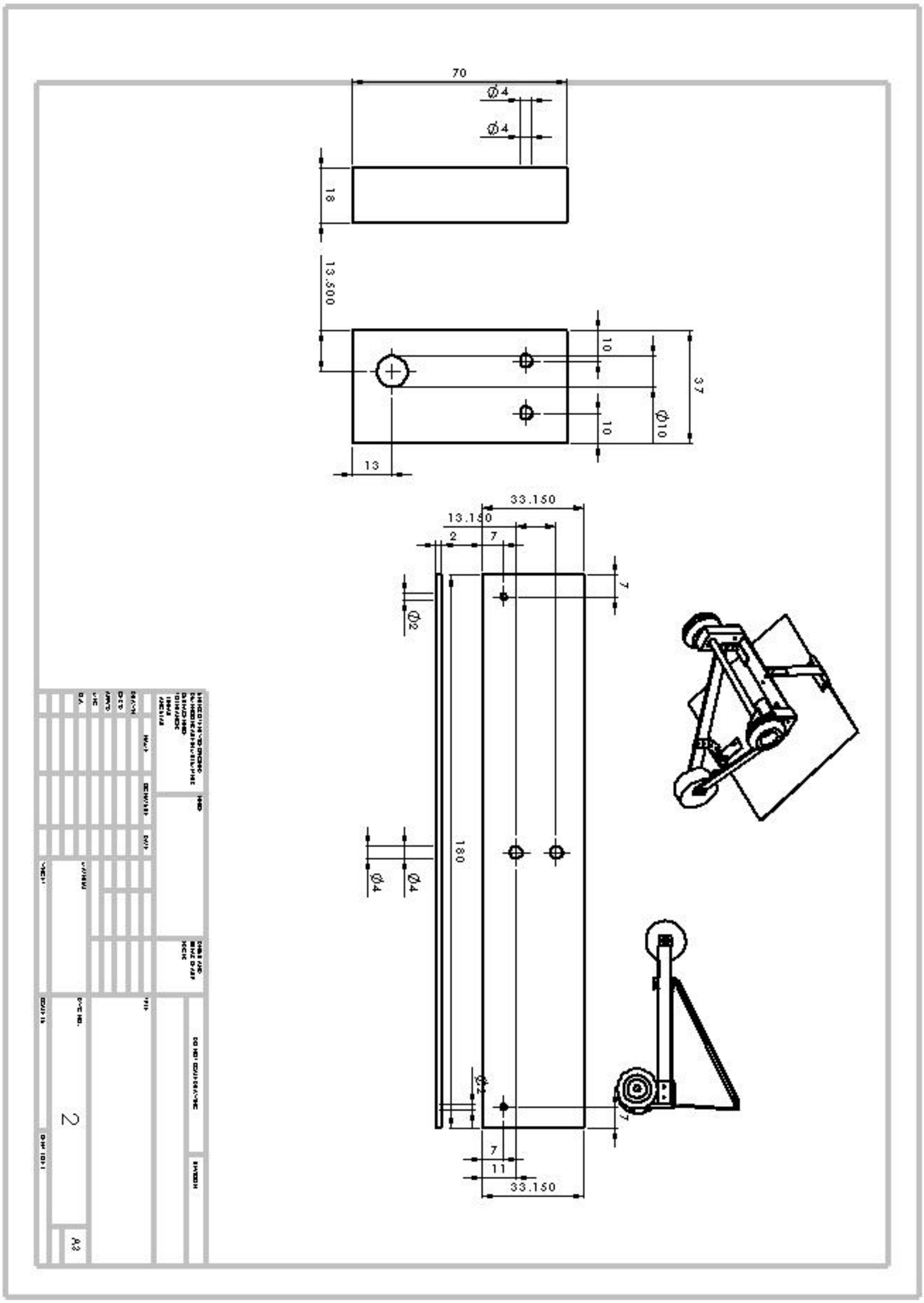
70
Ø4
Ø4
18
13.500
10
10
37
Ø10
13
33.150
13.150
2
7
7
Ø2
180
Ø4
Ø4
7
7
7
11
33.150
A3
2

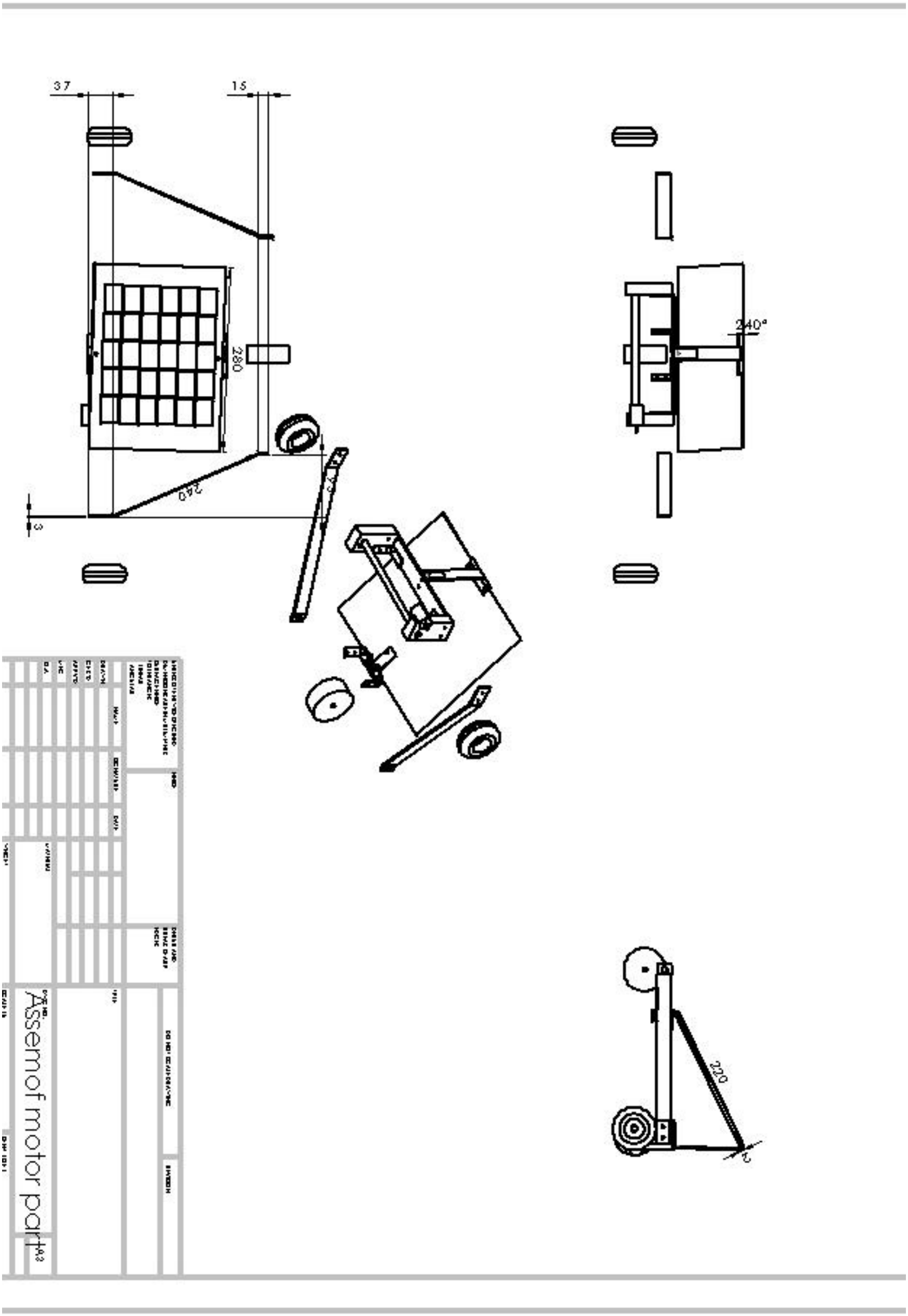
37
15
280
240
240°
220
Assemof motor part

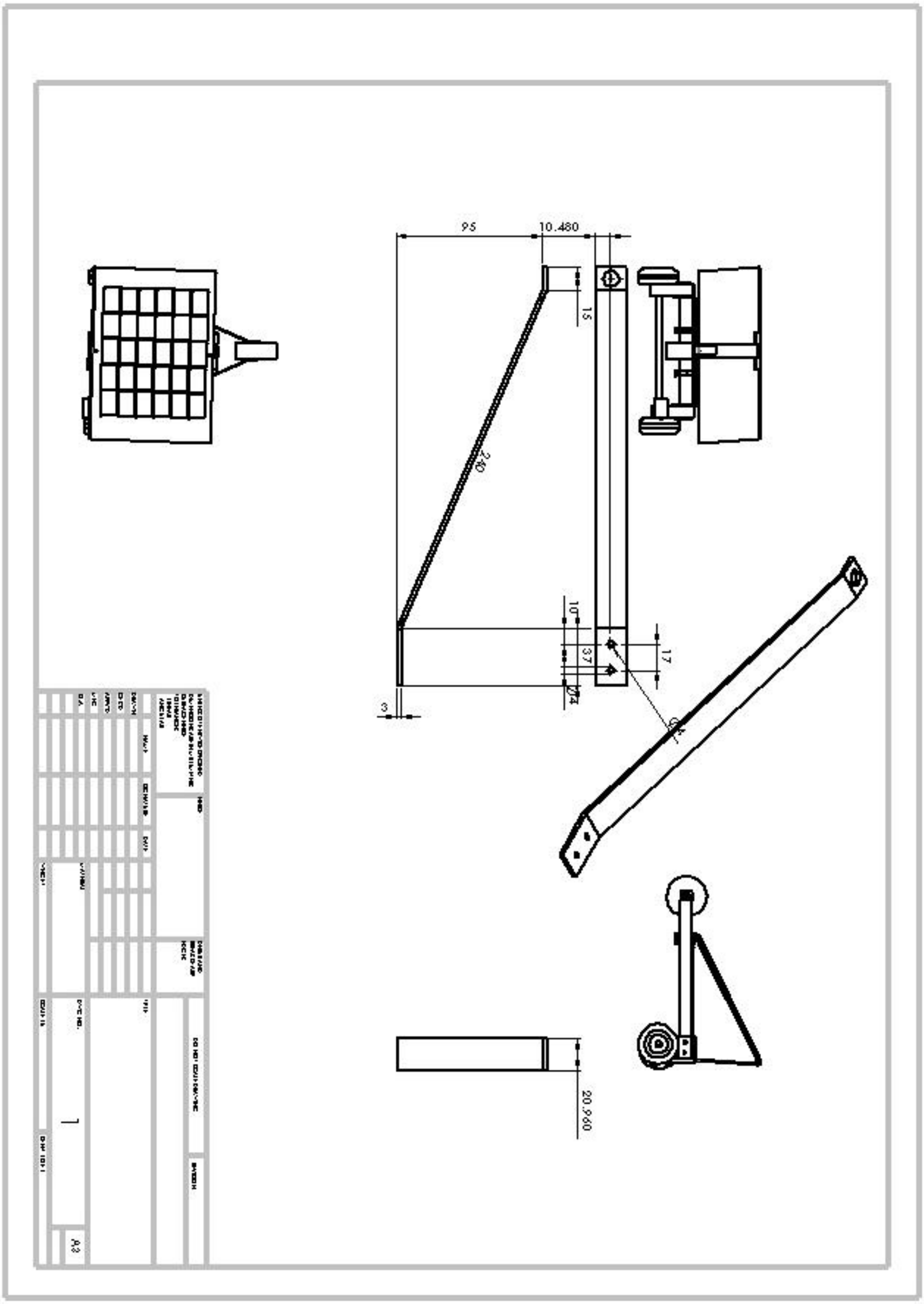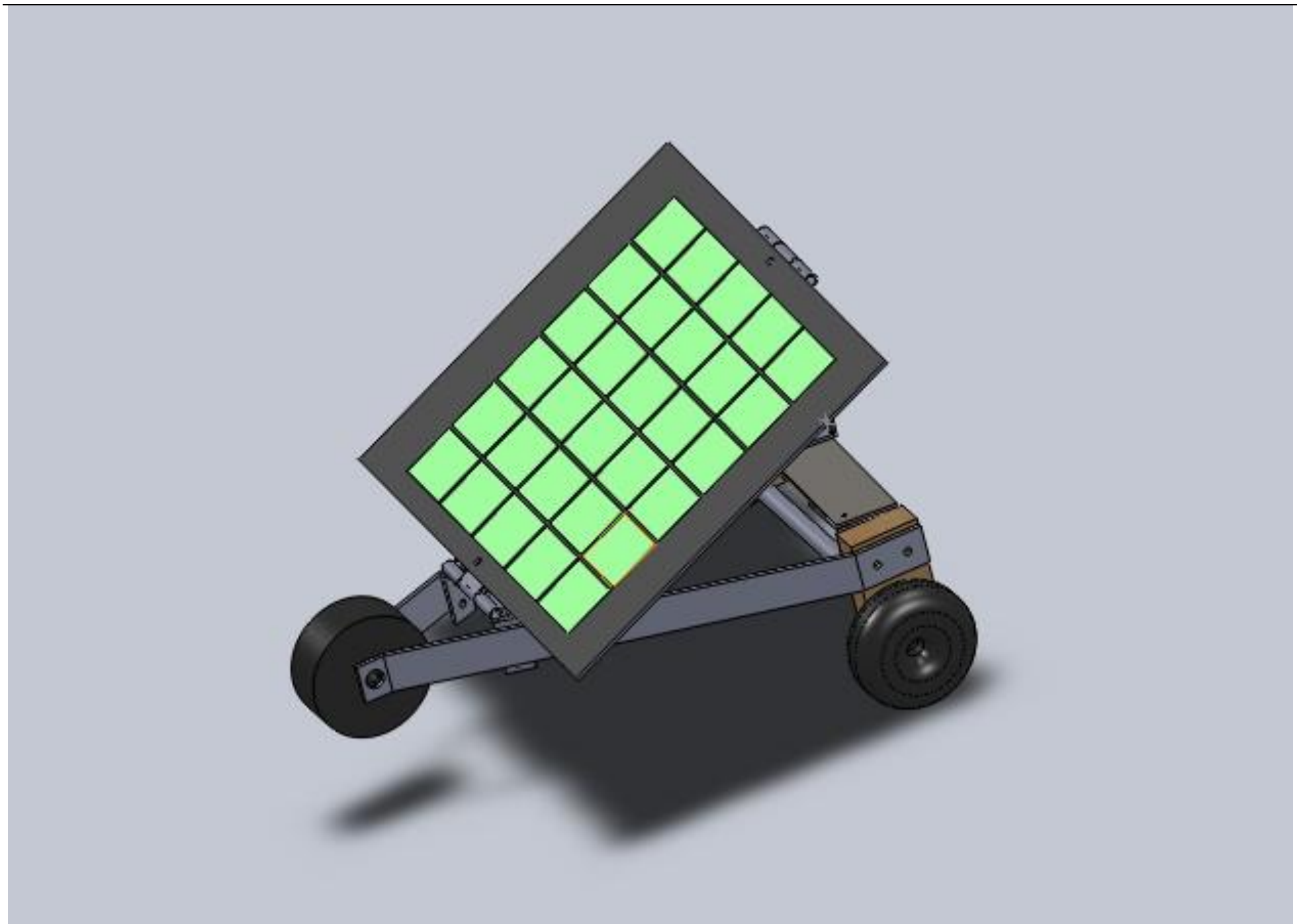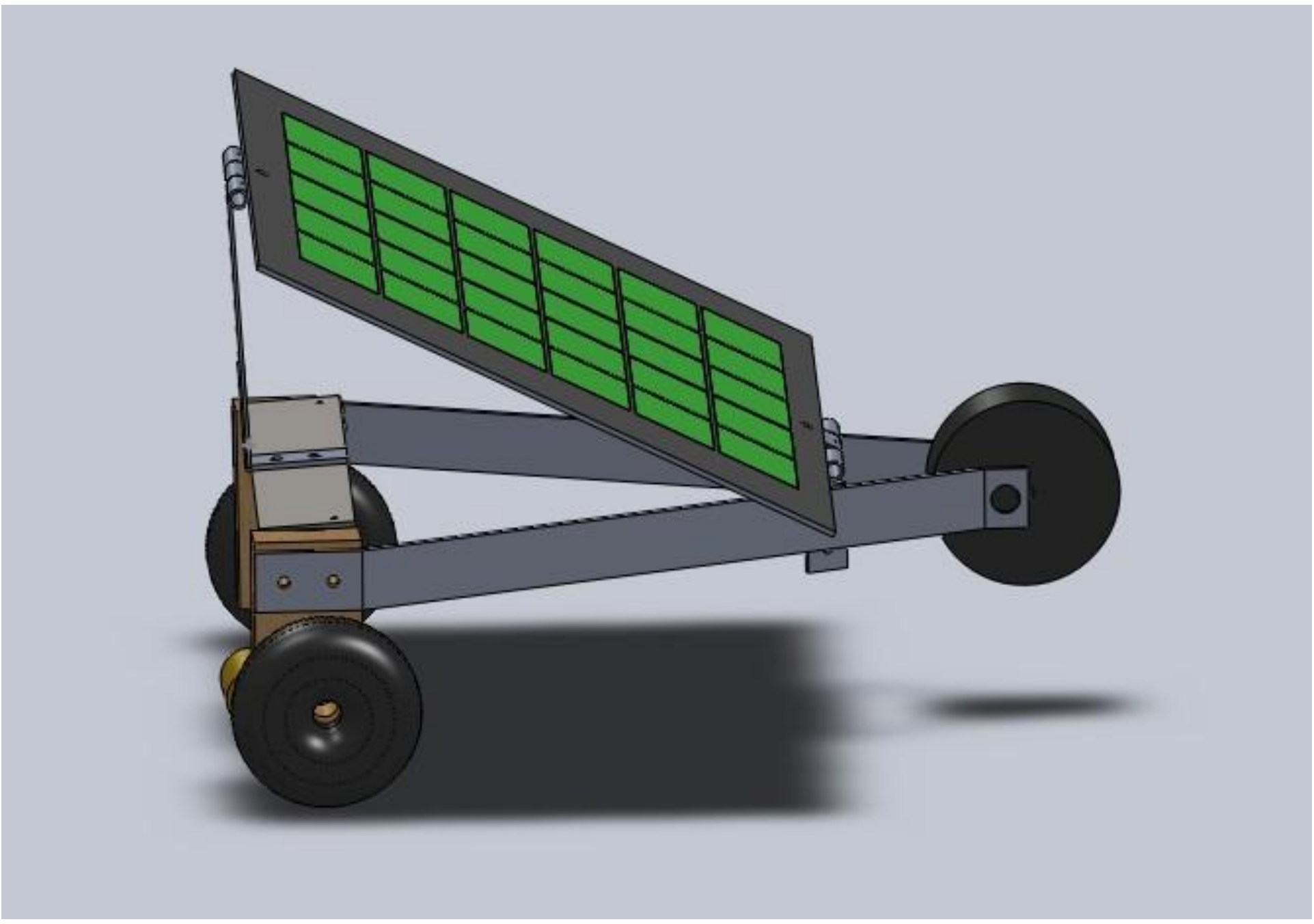
95
10.480
15
240
10
3.7
17
3
A3